Skladba napojení hydrantu ve funkci vzdušníku

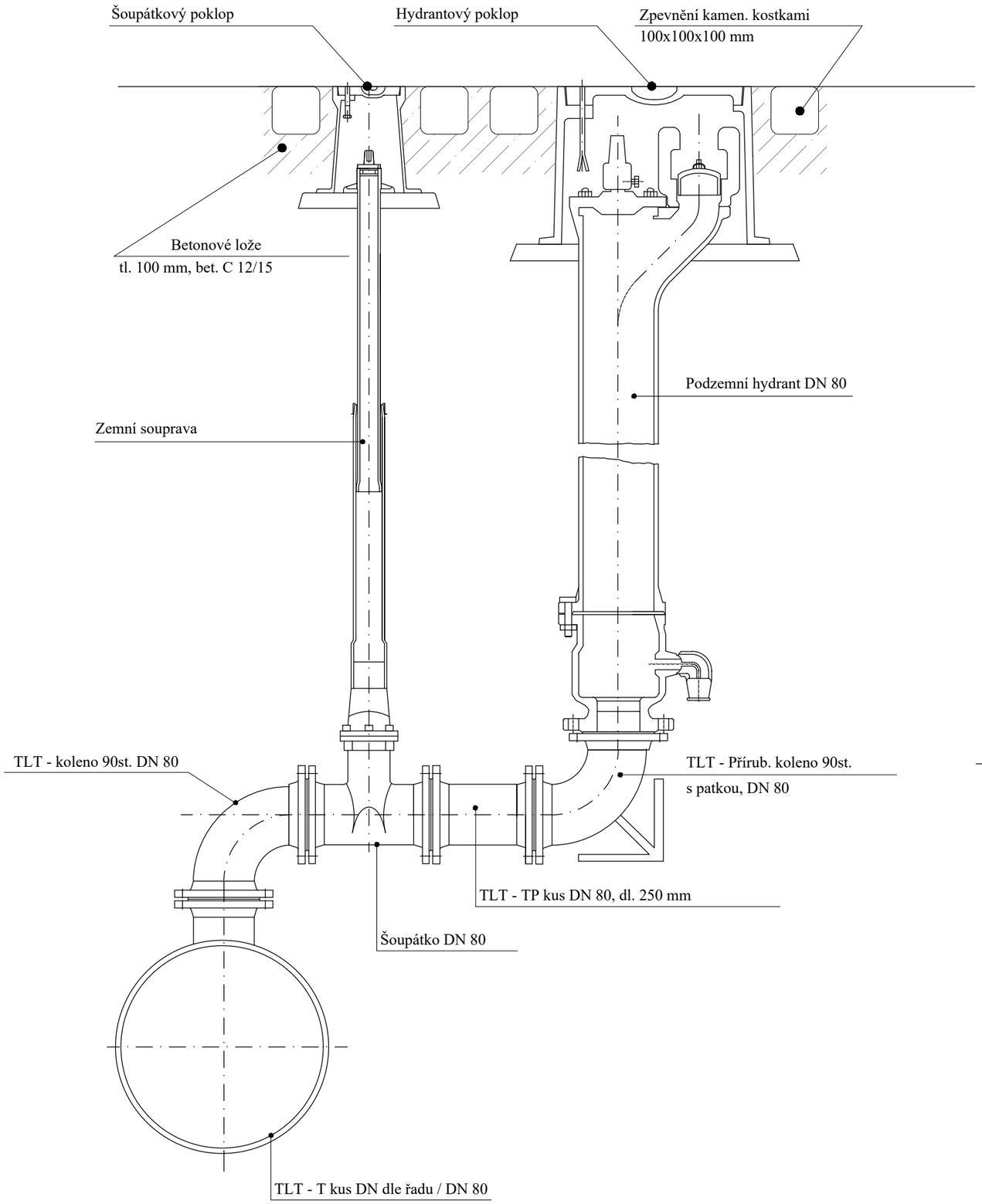

Skladba napojení hydrantu ve funkci kalosvodu

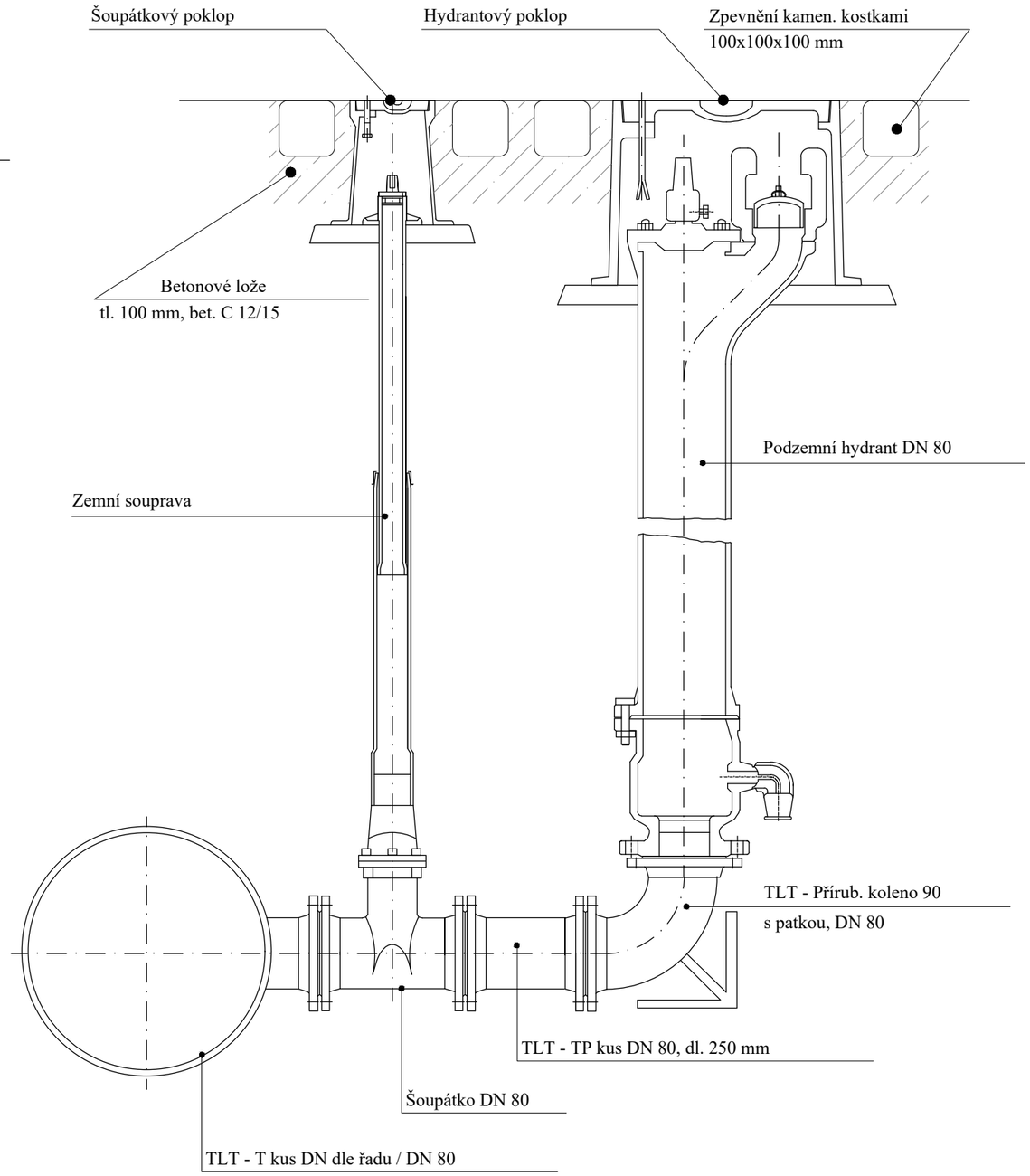

Vypracoval:	Marcela Skříčková	Marcela Skříčková autorizovaný technik ČKAIT Jiráskova 514, 666 01 Tišnov tel.: 723 104 072 e-mail: skrickova.m@seznam.cz	
Zodpovědný projektant:	Marcela Skříčková		
Kraj: Jihomoravský	K. ú.: Tišnov		
Objednatel: Svazek vodovodů a kanalizací Tišnovsko			
Akce: Tišnov ul. Cihlářská - oprava veřejného vodovodu		Paré č.	Datum: srpen 2024
			Měřítko: -
			Formát: 2 x A4
Část: SO 01 Vodovodní řad v ul. Cihlářská, Mrštíkova			Stupeň: DPS
Název přílohy: Vzorová skladba napojení podzemních hydrantů			Číslo výkresu: D.2-01-04